ESPLOSO SOLLEVATORE	
EXPLODED VIEW OF THE LIFT	EXPLOSIONSZEICHNUNG HEBEBÜNNE
VUE ÉCLATÉE - ÉLÉVATEUR	DESPIECE ELEVADOR

(C)2011 Werther Polska
do użytku wewnętrznego
nieautoryzowane użycie prawnie zabronione

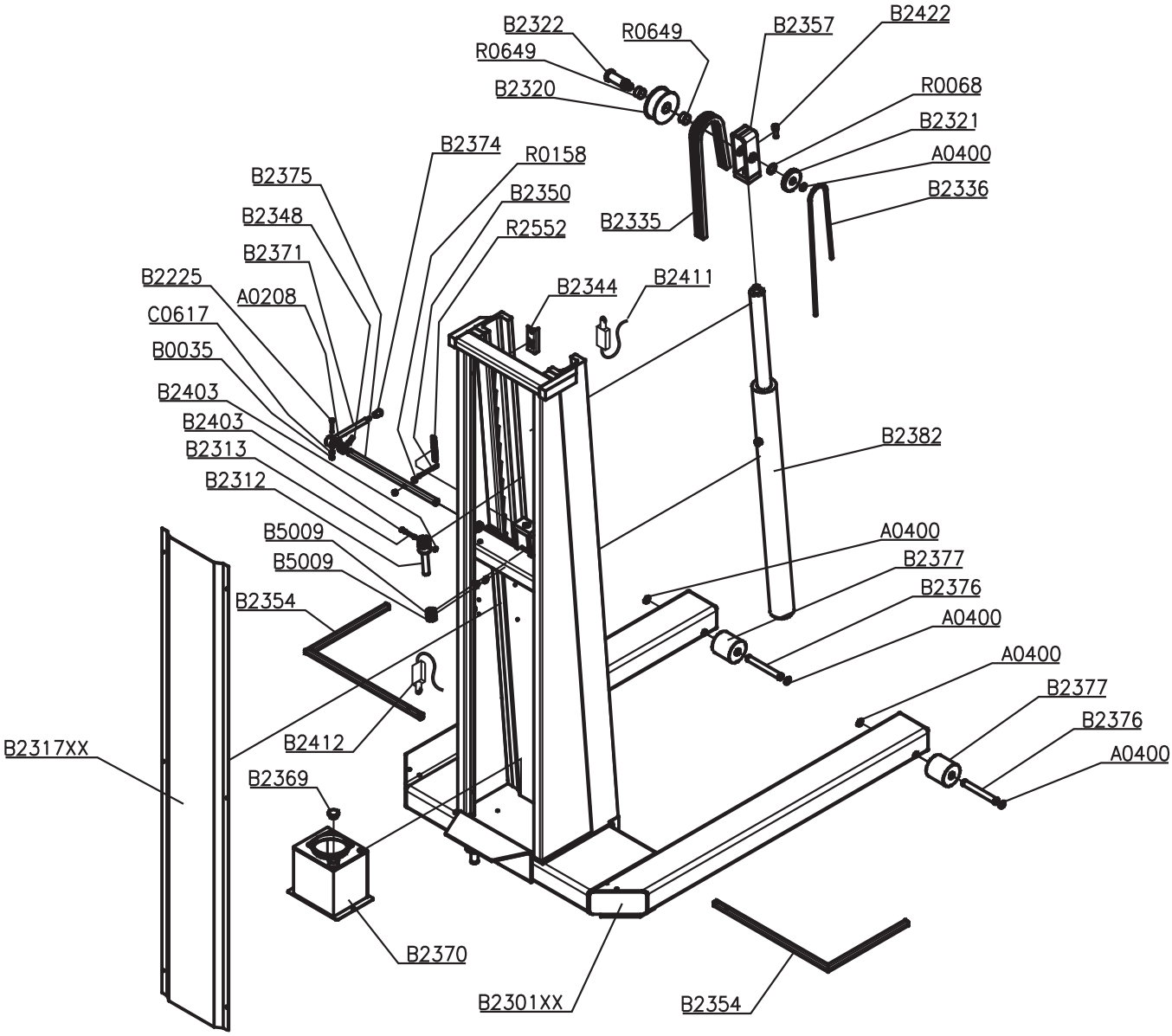

ESPLOSO SOLLEVATORE	
EXPLODED VIEW OF THE LIFT	EXPLOSIONSZEICHNUNG HEBEBÜNNE
VUE ÉCLATÉE - ÉLÉVATEUR	DESPIECE ELEVADOR

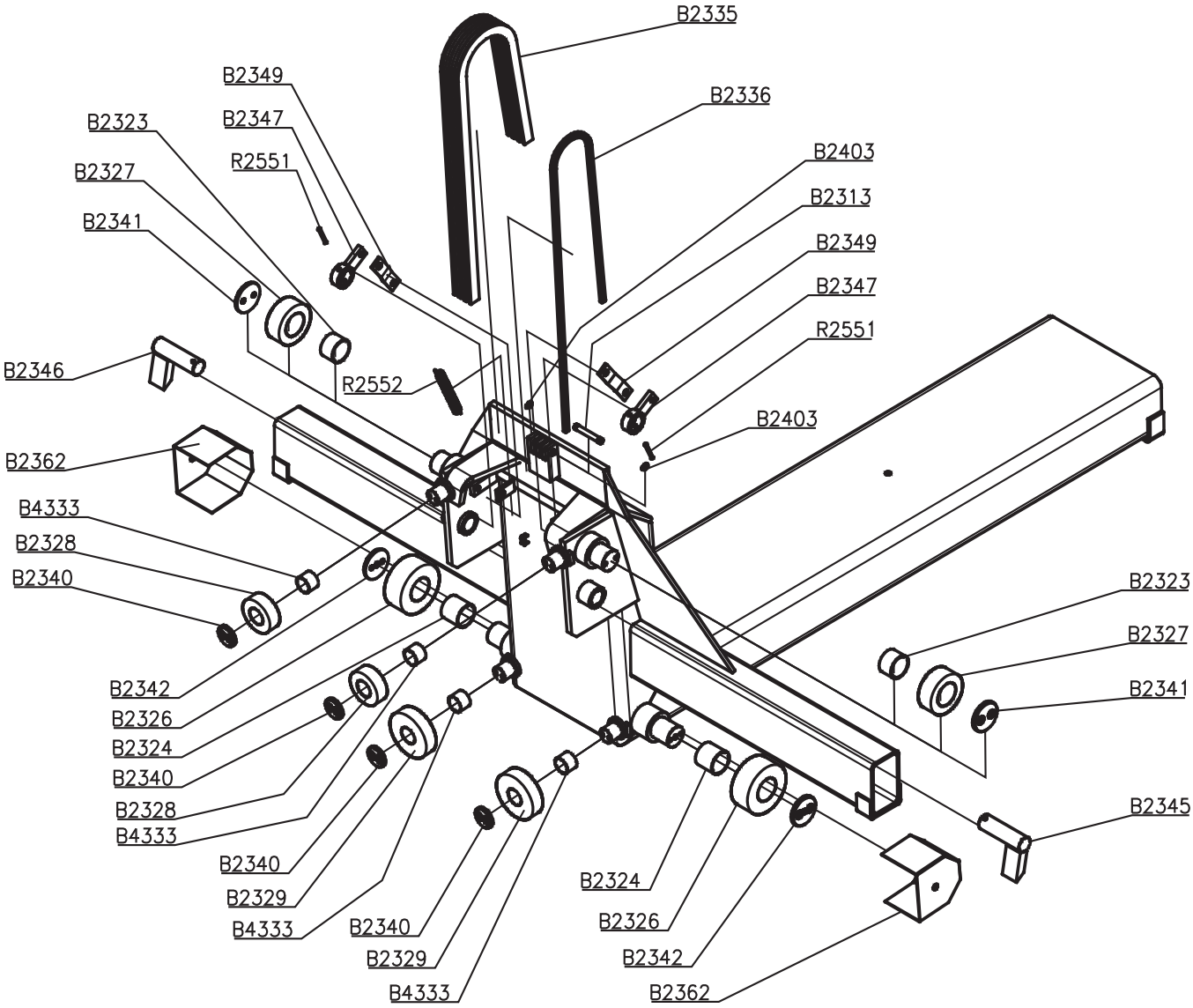

ESPLOSO SOLLEVATORE	
EXPLODED VIEW OF THE LIFT	EXPLOSIONSZEICHNUNG HEBEBÜNNE
VUE ÉCLATÉE - ÉLÉVATEUR	DESPIECE ELEVADOR

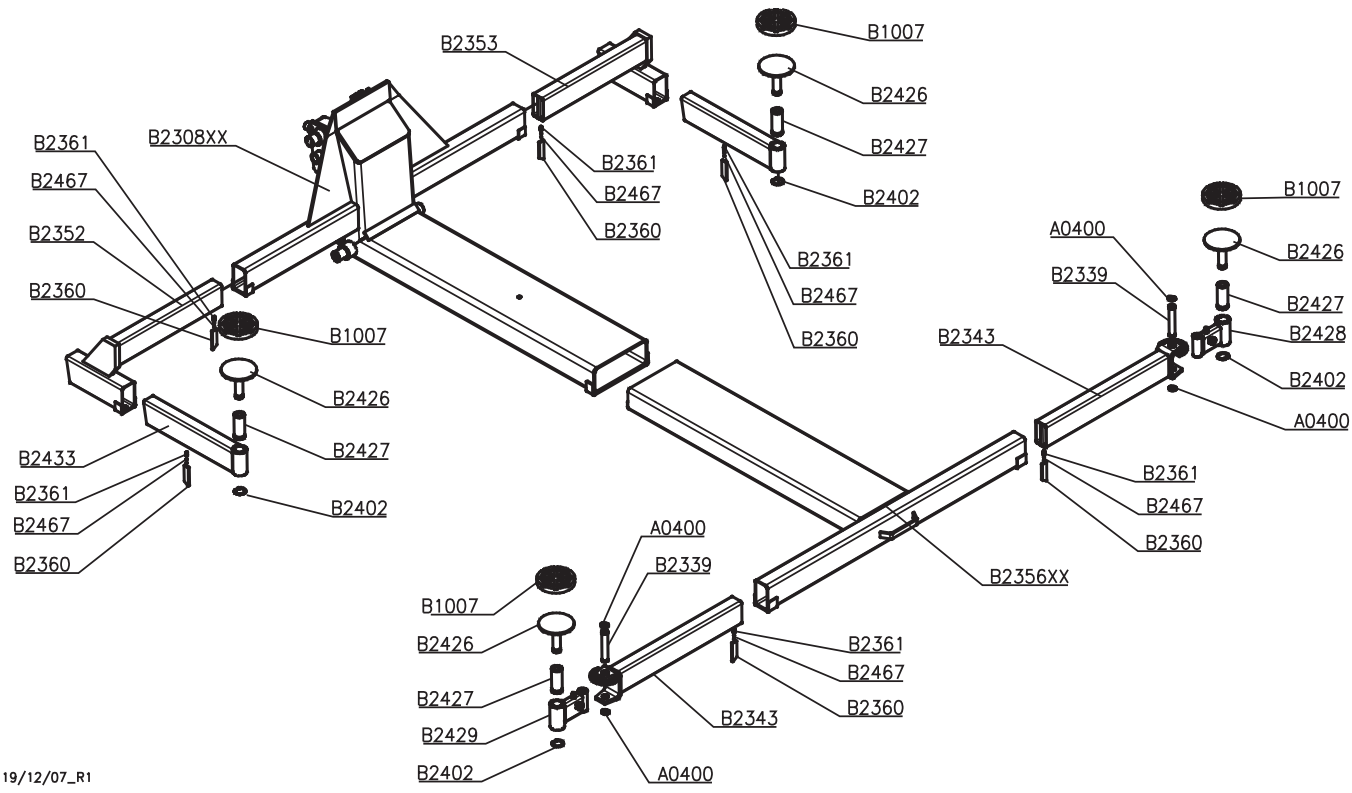

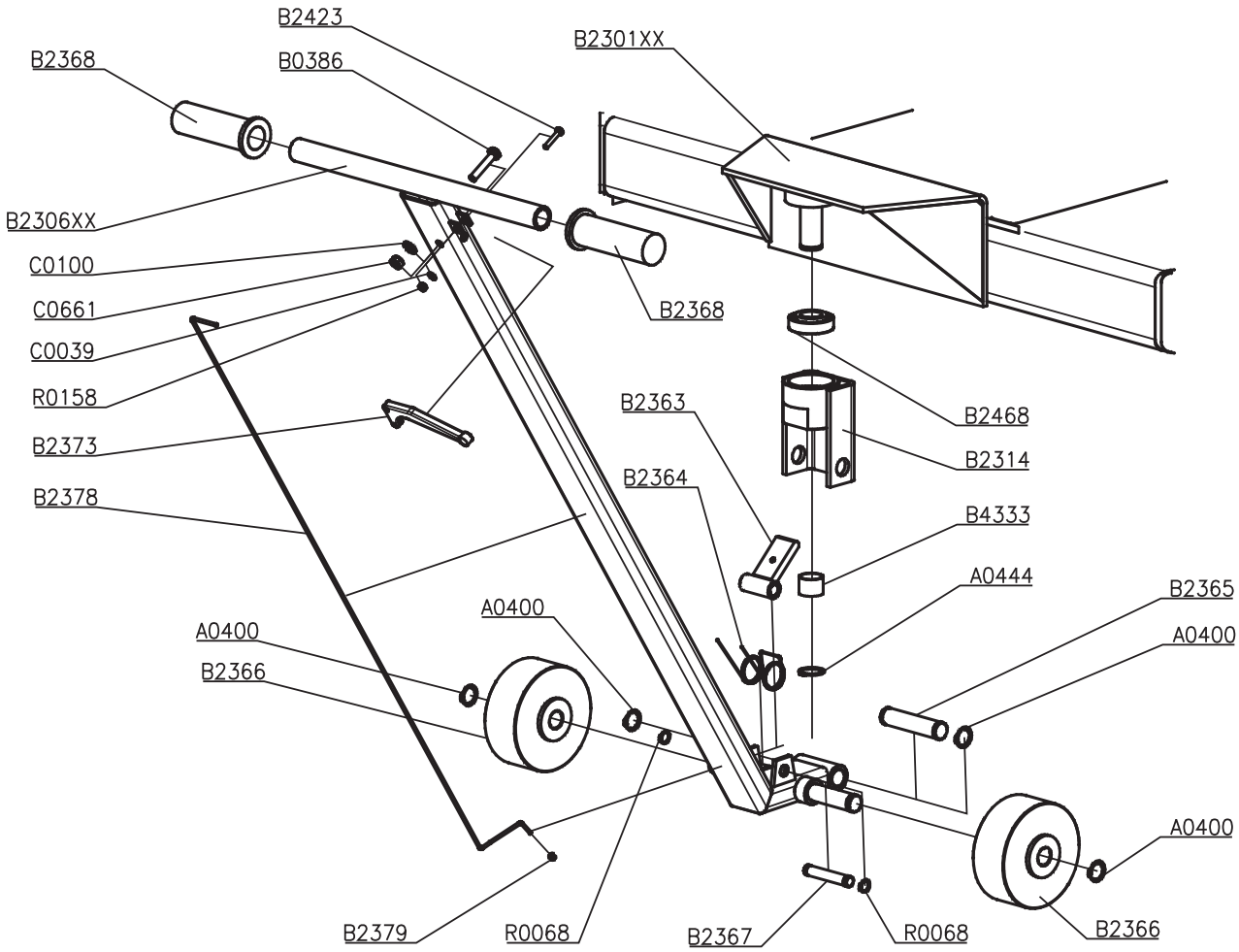

CENTRALINA OLEODINAMICA	
OLEODYNAMIC CONTROL UNIT	HYDRAULIKEINHEIT
CENTRALE HYDRAULIQUE	CENTRALITA HIDRAULICA

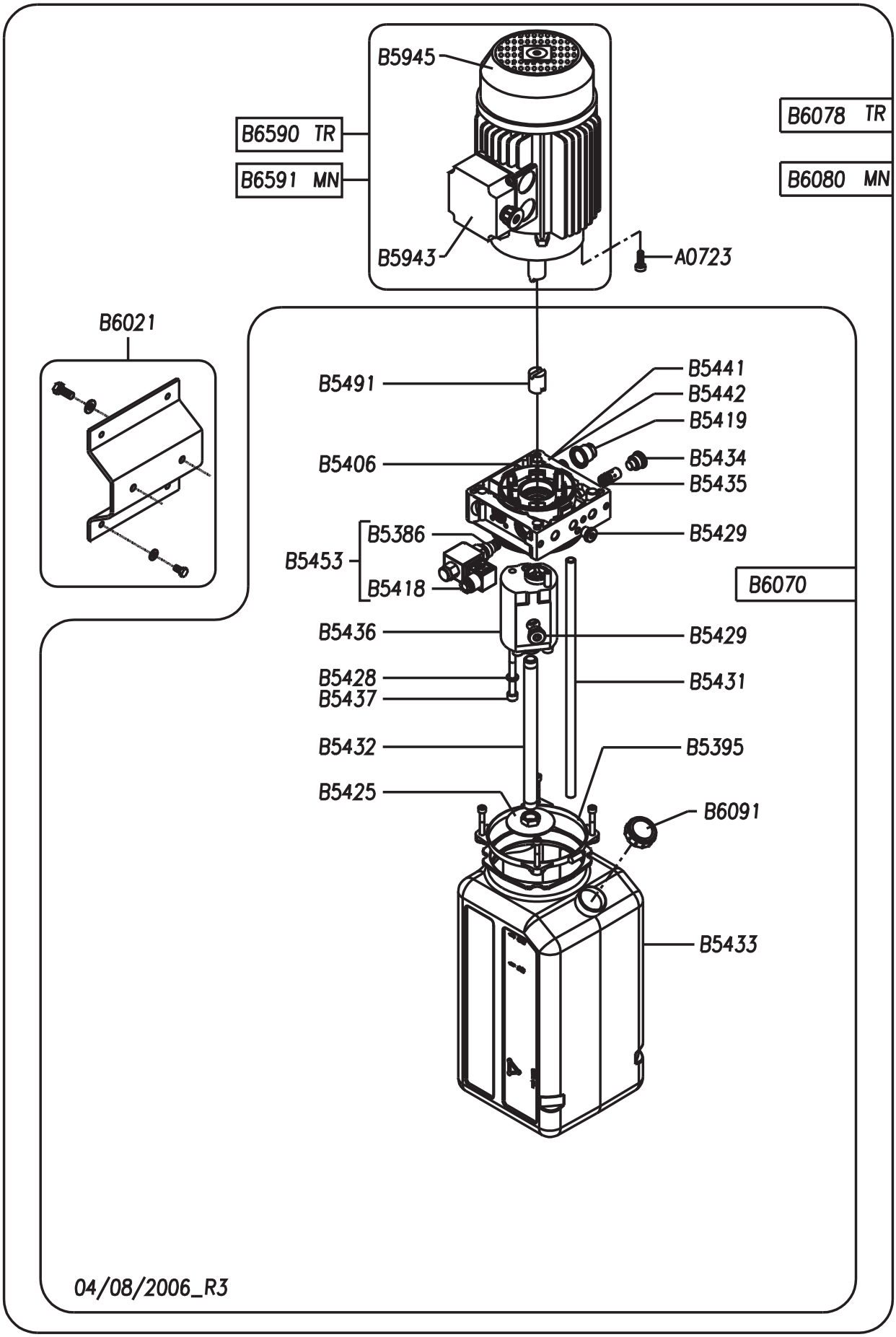

QUADRO ELETTRICO TRIFASE	
3PH CONTROL PANEL	SCHALTTAFEL DREHSTROM 3PH
COFFRET ÉLECTRIQUE 3PH	CUADRO ELECTRICO 3PH

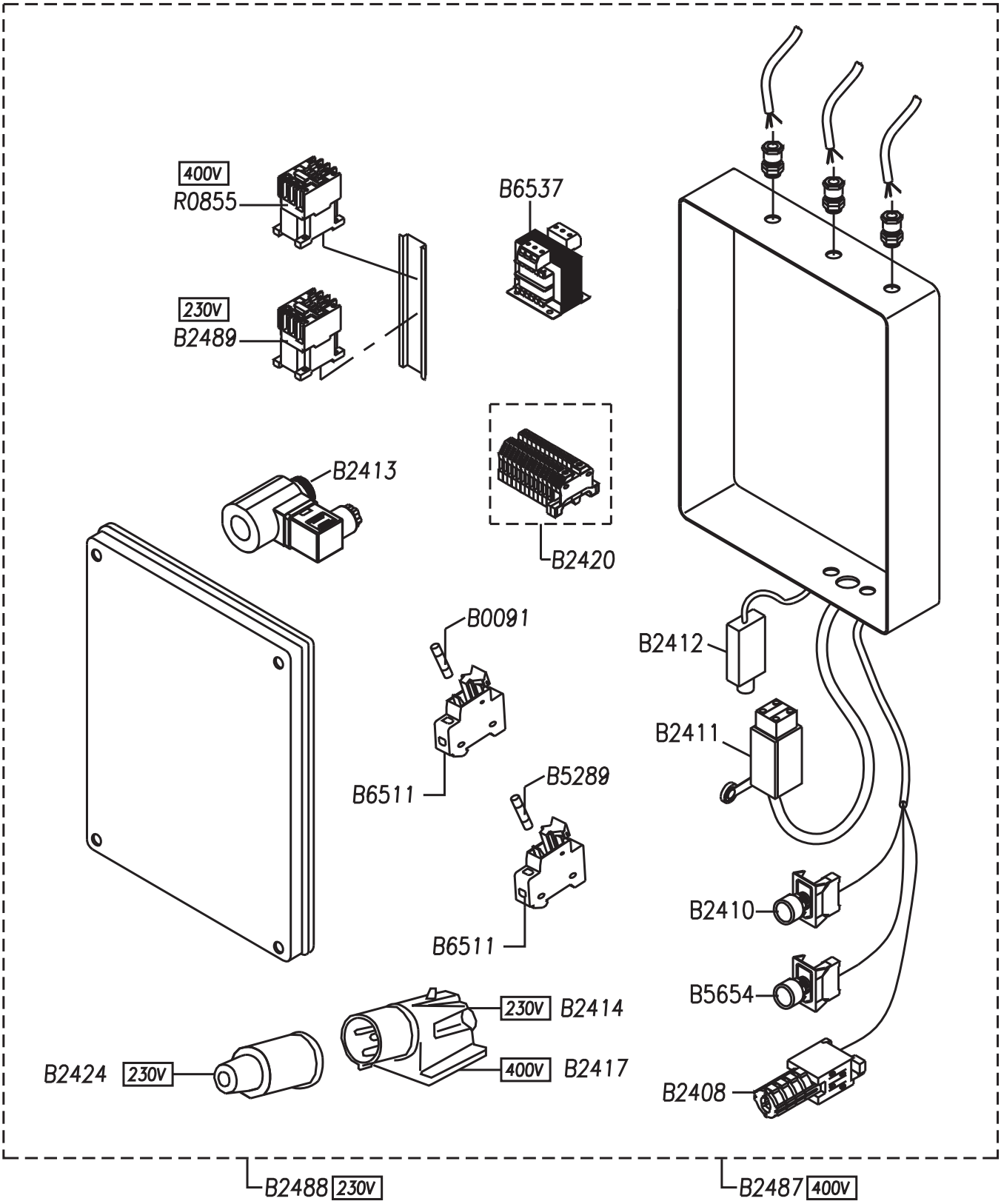

Part Code	Sugg	Descrizione	Description	Beschreibung	Description	Denominacion
A0208		GRANO M6X10	HEADLESS SCREW M6X10	SCHAFTSCHRAUBE M6X10	VIS SANS TÊTE M6X10	GRANO M6X10
A0400		SEEGER E20 UNI 7435	SNAP RING E20 UNI 7435	SEEGER-RING E20 UNI 7435	CIRCLIPS E 20 UNI 7435	SEEGER E20 UNI 7435
A0444		SEEGER E25 UNI 7435	SEEGER E25 UNI 7435	SEEGER E25 UNI 7435	ANNEAU ÉLASTIQUE ØE 25	ARO ELÁSTICO ØE 25
A0723		VITE TCEI M8X20 UNI 5931	SCREW TCEI M8X20 UNI 5931	SCHRAUBE TCEI M8X20 UNI 5931	VIS TCHC M8X20 UNI 5931	TORNILLO TCEI M8X20 UNI 5931
B0035		DADO M6 UNI 5587	NUT M6 UNI 5587	MUTTER M6 UNI 5587	ÉCROU M6 UNI 5587	TUERCA ALTA M6 ZINCADA
B0091	*	FUSIBILE 2A 10X38	FUSE 10X38 2A	SCHMELZSICHERUNG 10X38 2A	FUSIBLE 10X38 2A	FUSIBILE 10X38 2A
B0386		VITE TE M8X40 UNI 5739	SCREW M8X40 UNI 5739	SECHSKANTSCHRAUBE M8X40 UNI 5739	VIS TH M8X40 UNI 5739	TORNILLO TE M8X40 UNI 5739
B1007	*	DISCO GOMMA	RUBBER PAD	PLATTE	PLATEAU	DISCO
B2225		VITE TE M6X45 UNI 5739 ZB	SCREW TE M6X45 UNI 5739	SCHRAUBE M6X45 UNI 5739 ZB	VIS TH M6X45 UNI 5739 ZB	TORNILLO M6X45 UNI 5739 ZB
B2301XX		COLONNA+BASE MM25	MAST WITH BASE	SÄULE MIT BASE	COLONNE AVEC BASE	COLUMNA+BASE
B2306XX		TIMONE MM25	HANDLE	HANDGRIFF	POIGNEE	ASA
B2308XX		CARRELLO MM25	CARRIAGE	SCHLITTEN	CHARIOT	CARRO
B2312		PERNO ATTAC.CATENA COLON.MM25	PIN	STIFT	AXE	PERNO
B2313		PERNO ATTAC.CATENA CARREL.MM25	PIN	STIFT	AXE	PERNO
B2314		ATTACCO TIMONE MM25	HANDLE FASTENING	HANDGRIFF-BEFESTIGUNG	ATTACHE DE POIGNÉE	CERRADURA DE LA MANIJA
B2317XX		CARTER POSTERIORE MM25	REAR CASING	GEHAEUSE	CARTER ARRIÈRE	PROTECCIÓN TRASERA
B2321		RULLO CATENA CANI MM25	CHAIN ROLLER	ROLLE	ROULEAU	RODILLO
B2322		PERNO RULLO CATENA MM25	CHAIN ROLLER PIN	ZAPFEN FÜR KETTENROLLE	AXE DE POULIE DE CHAÎNE	PERNO
B2323		BOCCOLA KU 35X39X25	BUSH	BUECHSE	DOUILLE	CASQUILLO
B2324		BOCCOLA KU 35X39X35	BUSH	BUECHSE	DOUILLE	CASQUILLO
B2326		RULLO INFERIORE CARRELLO MM25	DOWN ROLLER	UNTERE HUBROLLE	ROUE INFERIEUR	RODILLO INFERIOR
B2327		RULLO SUPERIORE CARRELLO MM25	TOP ROLLER	OBERE ROLLE	GALET SUPÉRIEUR	RODILLO SUPERIOR
B2328		RULLO CONTRASTO SUPERIORE MM25	ROLLER	ROLLE	ROULEAU	RODILLO
B2329		RULLO CONTRASTO INFERIORE MM25	ROLLER	ROLLE	ROULEAU	RODILLO
B2332		SFILO ESTERNO PIATTELLO MM25	EXTERNAL TELESCOPIC PAD		PLATEAU TELESCOPIQUE EXTERIEUR	
B2335		CATENA SOLLEVAMENTO MM25	CHAINE	KETTE	CHAÏNE	CADENA
B2336		CATENA SGANCIO MM25	CHAINE	KETTE	CHAÏNE	CADENA
B2339		PERNO SUPPORTO PIATTELLO MM25	SUPPORT PAD PIN	STIFT	AXE	PERNO
B2340		RONDELLA PERNO CONTRASTO MM25	WASHER	DICHTUNG	RONDELLE	ARANDELA
B2341		RONDELLA PERNO RULLO SUP.MM25	WASHER	DICHTUNG	RONDELLE	ARANDELA
B2342		RONDELLA PERNO RULLO INF.MM25	WASHER	DICHTUNG	RONDELLE	ARANDELA
B2343		PROLUNGA BRACCIO MM25 ZB	ARM EXTENSION	FAHRSCHIENEN-VERLAENGERUNG	RALLONGE	DISTANCIADOR
B2344		SUPPORTO MICRO SUP.MM25	LIMIT SWITCHES SUPPORT	HALTER	SUPPORT	SOPORTE

B2345		LEVA SICURA DX MM25 ZB	LEVER	HEBEL	LEVIER	PALANCA
B2346		LEVA SICURA SX MM25 ZB	LEVER	HEBEL	LEVIER	PALANCA
B2347		LEVA SGANCIO CANI MM25	LEVER	HEBEL	LEVIER	PALANCA
B2348		LEVA AZIONAMENTO MICRO MM25 ZB	LEVER	HEBEL	LEVIER	PALANCA
B2349		PIATTO PIEGATO MM25 ZB	PLATE		PLAT	
B2350		TIRANTE MM25	TIE-ROD	ZUGSTANGE	TIRANT	TIRANTE
B2352		SFILANTE POSTERIORE SX MM25	REAR TELESCOPIC		ELEMENT TELESCOPIQUE POSTERIEUR GAUCHE	
B2353		SFILANTE POSTERIORE DX MM25	REAR TELESCOPIC		ELEMENT TELESCOPIQUE POSTERIEUR DROIT	
B2354		SALVAPIEDE MM25	FOOT GUARDS	FUßSCHUTZ LANGE ARME	PROTECTION DE PIEDS	PROTECCIÓN PIES
B2356XX		PROLUNGA ANTERIORE BRACCIO MM25	EXTENSION	FAHRSCHIENEN	RALLONGE	DISTANCIADOR
B2357		FORCELLA RULLI CATENA MM25	FORK	JOCH	CHAPE	HORQUILLA
B2360		DENTE BLOCCO PROLUNGA BRACCI MM25	BLOCK EXTENSION		DENT DE BLOCAGE RALLONGE BRAS 25 MM	
B2361		MOLLA BLOCCO PROL.BRACCI MM25	SPRING	FEDER	RESSORT	MUELLE
B2362		CARTER RULLO INF.CARRELLO MM25	ROLLER CASING	GEHAEUSE	CARTER	CÁRTER
B2363		DENTE BLOCCAGGIO SOLLEVAMENTO MM25 ZB	BLOCK EXTENSION		DENT DE BLOCAGE DU LEVAGE 25 MM ZB	
B2364		MOLLA BLOCCO SOLLEVAMENTO MM25	SPRING	FEDER	RESSORT	MUELLE
B2365		PERNO ATTACCO TIMONE MM25	PIN	STIFT	AXE	PERNO
B2366		RUOTA IN GOMMA TIMONE MM25	WHEEL	RAD	ROUE	RUEDA DE GOMA
B2367		PERNO ATTAC.DENTE TIMONE MM25	PIN	STIFT	AXE	PERNO
B2368		MANOPOLA TIMONE MM25	HAND GRIP	DREHKNOPF	POIGNÈE	REDONDA
B2369		TAPPO SERBATOIO OLIO MM25	TANK PLUG	TANKVERSCHLUß	BOUCHON DE RÉSERVOIR	TAPÓN DEPÓSITO
B2370		SERBATOIO OLIO MM25	TANK	BEÄHELTER	RÉSERVOIR	DEPOSITO
B2371		LEVA SBLOCCO SICUREZZE MM25	LEVER	HEBEL	LEVIER	PALANCA
B2373		LEVA SBLOCCO TIMONE MM25	LEVER	HEBEL	LEVIER	PALANCA
B2374		POMELLO A FUNGO LEVA COM. MM25	KNOB	KUGELGRIFF	POMMEAU	PERILLA
B2375		ALBERO LEVA COMANDO MM25	SHAFT	WELLE	AXE	EJE
B2376		PERNO RUOTE ANTERIORI MM25	PIN	STIFT	AXE	PERNO
B2377		RUOTA ANTERIORE MM25	WHEEL	RAD	ROUE	RUEDA
B2378		CAVETTO ACCIAIO TIMONE MM25	STEEL CABLE	KABEL	CÂBLE	CABLE
B2379		MORSETTO CAVETTO TIMONE MM25	CABLE SCREW CLAMP	KLEMME FÜR SCHRAUBENKABEL	SERRE-CÂBLE	FIJACIÓN CABLE
B2382		CILINDRO MM25	CYLINDER	ZYLINDER	VÉRIN	CILINDRO
B2402		SEEGER I37 UNI 7437	SEEGER	SEEGER	BAGUE	SEEGER
B2403		SEEGER E8 UNI 7435	SEEGER	SEEGER	BAGUE	SEEGER
B2408		SELETTORE 0/1 CHIAVE 1XNO MM25	SELECTOR TO KEY 0/1	ZU BEFESTIGEN VORWAHL	SÉLECTEUR À VEROUILLER	SELECTOR A AFINAR
B2410	*	LAMPADA BIANCA 24V MM25	WHITE LAMP	KONTROLLEUCHTE	LAMPE POUR VOYANT LUMINEUX	LAMPARA DE SEÑALIZACION

B2411	*	FINECORSA SALITA MM25	UPPER LIMIT SWITCH ERS	AUFSTIEGSENDSCHALTER	FIN DE COURSE MONTEE	FINAL DE CARRERA SUBIDA
B2412	*	FINECORSA DISCESA MM25	DESCENT LIMIT SWITCH	ABSTIEGSENDSCHALTER	FIN DE COURSE BAS	FINAL DE CARRERA BAJADA
B2413	*	ELETTRO VALVOLA DISCESA MM25	ELECTRO-VALVE	ELEKTROVENTIL	ELECTROVANNE	ELECTROVÁLVULA
B2414		SPINA DA PANNEL.90Ø 230/50MM25	ANGLED APPLIANCE INLET PLUG	WINKLIGER GERÄTEEINGANG STECKER	PRISE À ANGLES D'ADMISSION D'APPAREILS	ENCHUFE ANGULOSO DE LA ENTRADA DE LA APLICACIÓN
B2417		SPINA DA PANNEL.90Ø 400/50MM25	ANGLED APPLIANCE INLET PLUG	WINKLIGER GERÄTEEINGANG STECKER	PRISE À ANGLES D'ADMISSION D'APPAREILS	ENCHUFE ANGULOSO DE LA ENTRADA DE LA APLICACIÓN
B2420		MORSETTIERA COMPL.MM25	POWER TERMINAL	KOMPLETTES KLEMMENBRETT	BOÎTE À BORNES COMPLET	TABLERO DE BORNES
B2422		VITE TCCE M20X50 UNI 5931 ZB	SCREW TCCE M20X50 UNI 5931 ZB	SCHRAUBE M20X50 UNI 5931 ZB	VIS FHC TCCE M20X50 UNI 5931 ZB	TORNILLO M20X50 UNI 5931 ZB
B2423		VITE TE M5X25 UNI 5739 ZB	SCREW M5X25 UNI 5739 ZB	SCHRAUBE TE M5X25 UNI 5739 ZB	VIS TH M5X25 UNI 5737	TORNILLO TE M5X25 UNI 5739 ZB
B2424		PRESA INDUST. FEM. 230/50 MM25	EL.OUTLET	STECKDOSE	PRISE DE COURANT	ENCHUFE
B2426		PIATTELLO PORTADISCO MM25/07	PAD HOLDING PLATE	SUPPORTTELLER FÜR PLATTE	PLATEAU PORTE-DISQUE	PLATO PORTA-DISCO
B2427		SFILO INTERNO PIATTELLO MM25/07	INTERNAL TELESCOPIC PAD		PLATEAU TELESCOPIQUE INTERNE	
B2428		SUPPORTO PIATTELLO DX MM25/07	PAD SUPPORT	TELLERHALTER	SUPPORT PLATEAU	SOPORTE
B2429		SUPPORTO PIATTELLO SX MM25/07	PAD SUPPORT	TELLERHALTER	SUPPORT PLATEAU	SOPORTE
B2433		PROLUNGA BRACCIO MM25/2007	ARM EXTENSION	FAHRSCHIENEN-VERLAENGERUNG	RALLONGE	DISTANCIADOR
B2467		SPINA CILINDRICA 3X16 UNI 1707	CYLINDRICAL PIN 3X16 UNI 1707	ARRETIERSTIFT 3X16 UNI 1707	GOUPILLE CYLIND. 5X40 UNI 1707	CLAVIJA 3X16 UNI 1707
B2468	*	CUSCINETTO A RUL.CON.FAG30205	BEARING	LAGER	ROULEMENT	COJINETE
B2487		QUADRO EL.MM25 400/T	3-PH. CONTROL PANEL 400V	3-PH. SCHALTTAFEL 400 V	COFFRET ÉLECTRIQUE	CUADRO ELÉCTRICO
B2488		QUADRO EL.MM25 230/M	SINGLE-PH. CONTROL PANEL 230V	EIN-PH. SCHALTTAFEL 230 V	COFFRET ÉLECTRIQUE	CUADRO ELÉCTRICO
B2489		TELERUT.NC-5,5KW 24V AC MIGNON	CONTACTOR	FERNSCHALTER	TÉLÉRUPTEUR	CONTACTO
B4333		BOCCOLA AUTOLUBRIFICANTE 25X28X20	SELF-LUBRIFICATING BUSHING 25X28X20	SELBSTSCHMIERENDE BUCHSE 25X28X20	DOUILLE 25X28X20	CASQUILLO AUTOLUBRIC. DIAM. 25X28X20
B5009		DADO M20 UNI 5588	NUT M20 UNI 5588	MUTTER M20 UNI 5588	ECROU M20 UNI 5588	TUERCA M20 UNI 5588
B5289	*	FUSIBILE 10X38 1A AM	FUSE 10X38 1A AM	SCHMELZSICHERUNG 10X38 1A AM	FUSIBLE 10X38 1A AM	FUSIBILE 10X38 1A AM
B5386		VALVOLA CE1-NC-EM	VALVE	VENTIL	SOUPAPE	VÁLVULA
B5395		KIT FISSAGGIO SERBATOI IN PVC	TANK FASTENING KIT	TANK-BEFESTIGUNGSSET	ENSEMBLE FIXATIONS RESERVOIR	JUEGO SUJECION DEPOSITO
B5406		COLLETTORE KE2000 80-250BAR	MANIFOLD	KOLLEKTOR	COLLECTEUR	COLECTOR
B5418	*	BOBINA 24V 50/60HZ+CONNETTORE	COIL	SPULE	BOBINE	BOBINA
B5419		TAPPO X PIOMBATURA VM15	PLUG	DECKEL	BOUCHON	TAPÓN
B5425	*	FILTRO ASPIRAZIONE 3/8"	AIR FILTER	ANSAUGFILTER	FILTRE ASPIRATION	FILTRO DE ASPIRACION
B5428		RONDELLA GROWER 8,4 UNI1751 ZB	WASHER	SCHEIBE	RONDELLE	ARANDELA
B5429		TAPPO DIN 908 1/4+RONDELL.RAME	PLUG	DECKEL	BOUCHON	TAPÓN
B5431		TUBO DI SCARICO M12X1 L=300	DRAIN PIPE	ABLASSROHR	TUBE DE RETOUR	TUBO DE DESCARGA
B5432		TUBO ASPIRAZ.VERTIC.L=240	SUCTION PIPE	ANSAUGROHR	TUBE ASPIRATION	TUBO ASPIRACION
B5433		SERBAT.L9 PVC NERO CENTR.K3	TANK	BEÄHELTER	RÉSERVOIR	DEPÓSITO
B5434		TAPPO TC4 X VALV.3/4"-16UNF	PLUG	DECKEL	BOUCHON	TAPÓN
B5435		VALVOLA STF14P 9L/MIN	VALVE	VENTIL	SOUPAPE	VÁLVULA
B5436		POMPA 18 10A5X348N 5CC/REV	PUMP	PUMPE	POMPE	BOMBA
B5437		VITE TCCE M8X100 UNI 5931 ZB	SCREW	SCHRAUBE	VIS	TORNILLO

B5441	*	VALVOLA DI RITEGNO 3/8" KE	CHECK VALVE	RUECKSCHLAGVENTIL	CLAPET ANTI-RETOUR	VALVULA DE NO RETROCESO
B5442	*	VALVOLA DI MASSIMA15 80-250BAR	MAX. PRESSURE VALVE15 80-250BAR	UEBERDRUCKVENTIL15 80-250BAR	CLAPET DE PRESSION MAX.15 80-250BAR	VALVULA DE MAXIMA PRESION15 80-250BAR
B5453	*	ELETTOVALVOLA COMPLETA CENTRALINA K3	COMPLETE ELECTRO-VALVE HYDRAULIC POWER K3	ELEKTROVENTIL	ELECTROVANNE COMPLÈTE	ELECTROVÁLVULA
B5491		GIUNTO POMPA K3	CONNECTING PUMP K3	GELENK PUMPE K3	ACCOUPLEMENT DE POMPE K3	ACOPLAMIENTO BOMBA K3
B5654	*	PULSANTE NERO + 1 CONTATTO N.O.	BLACK PUSH-BUTTON + 1 N.O. CONTACT	DRUCKKNOPF	BOUTON	PULSADOR
B5943		COPRIMORSETTIERA MOTORE	MOTOR TERMINAL BOARD COVER	KLEMMENBRETTABDECKUNG	COUVERCLE BORNIER	TAPA CAJA DE BORNES
B5945		COPRIVENTOLA MOTORE	MOTOR AIR-CONVEYOR	LUEFTERABDECKUNG	PROTECTION DU VENTILATEUR	PROTECCION VENTILADOR
B6021		KIT STAFFA SUPPORTO	SUPPORT BRACKER KIT	HALTERUNGSBÜGELSET	SUPPORT COMPLET AVEC VIS	KIT ESTRIBO SOPORTE
B6070		CENTRAL.K3 4 COLONNE	GEARCASE	GERAET	CENTRALE	CENTRALITA
B6078		CENTRAL.K3/T COMPL.2,2KW 4COLON.	GEARCASE	GERAET	CENTRALE	CENTRALITA
B6080		CENTRAL.K3/M COMPL.2,2KW 4COL	GEARCASE	GERAET	CENTRALE	CENTRALITA
B6091		TAPPO SERBATOIO	TANK PLUG	TANKVERSCHLUß	BOUCHON DE RÉSERVOIR	TAPÓN DEPÓSITO
B6511		PORTAFUSIBILE 10X38 WIMEX PCH1	FUSE HOUSING 10X38 WIMEX PCH10X38	SCHMELZSICHERUNGHALTER	PORTE-FUSIBLE 10X38 WIMEX PCH 10X38	PORTAFUSIBLES 10X38 WIMEX PCH1
B6537	*	TRASFORMATORE 0-220-380 0-24V 50VA +/-10%	TRANSFORMER 0-230-400 0-24V 50VA	TRANSFORMATOR 0-220-380 0-24V 50VA +/-10%	TRANSFORMATEUR 0-220-380 0-24V 50VA +/-10%	TRANSFORMADOR 0-220-380 0-24V 50VA +/-10%
B6590	*	MOTORE TRIFASE 230/400V 50HZ 2,2KW-K3	MOTOR 3PHASE 230/400V 50HZ 2,2KW-K3	ELEKTRO-MOTOR B14 230-400/50T 2,2KW	MOTOR B14 230-400/50T 2,2KW	MOTOR ELÉCTRICO 230-400/50T 2,2KW
B6591	*	MOTORE B14 MN 230V 50HZ 2,2KW-K3	MOTOR B14 SINGLE PHASE 230V 50HZ 2,2KW-K3	ELEKTRO-MOTOR B14 230/50M 2,2KW	MOTOR B14 230/50M 2,2KW	MOTOR ELÉCTRICO 230/50M 2,2KW
C0039		RONDELLA Ø5 ZINCATA	WASHER Ø5X10 UNI 6592	SCHEIBE Ø5X10 UNI 6592	RONDELLE PLATE Ø5X10 UNI 6592	ARANDELA Ø5 ZINCADA
C0100		RONDELLA Ø8,4X17 UNI 6592	WASHER Ø8,4X17 UNI 6592	SCHEIBE Ø8,4X17 UNI 6592	RONDELLE Ø8,4X17 UNI 6592	ARANDELA Ø8 ZINCADA
C0617		RONDELLA Ø6,4X12,5 UNI 6592	WASHER Ø6,4X12,5 UNI 6592	SCHEIBE Ø6,4X12,5 UNI 6592	RONDELLE Ø6,4X12,5 UNI 6592	ARANDELA Ø6,4X12,5 UNI6592
C0661		VITE TE M8X10 UNI 5739	HH SCREW M8X10 UNI 5739	MUTTER M5 UNI 5587	ECROU M5 UNI 5587	TUERCA M5 UNI 5587
R0068		SEEGER E30 UNI 7435	SNAP RING E30 UNI 7435	SEEGER E30 UNI 7435	ANNEAU DE FIXAGE E30 UNI 7435	SEEGER E30 UNI 7435
R0158		DADO MEDIO M 8 6S UNI 5588 ZB	NUT M8	MUTTER M8	ECROU M8	TUERCA M8 UNI 5588
R0649		BOCCOLA AUTOLUBR.30X34X20 BR	SELF LUBRIFICATING BUSHING 30X34X20 BRONZE	SELBSTSCHMIERENDE BUCHSE 30X34X20 BR	DOUILLE AUTOLUBRIFIANTE 30X34X20 BR	CASQUILLO AUTOLUBR.30X34X20 BR
R0855	*	TELERUTTORE AEG 4KW 24AC	CONTACTOR AEG 4KW 24AC	FERNSCHALTER AEG 4KW 24AC	TÉLÉRUPTEUR AEG 4KW 24AC	CONTACTO AEG 4KW 24AC
R2551		SPINA ELASTICA 4X35 UNI 6874	SPRING PIN 4X35 UNI 6874	FEDERSTIFT 4X35 UNI 6874	GOUPILLE 4X35 UNI 6874	PASADOR ELASTICO 4X35 UNI 6874
R2552		MOLLA MM25	SPRING	FEDER	RESSORT	MUELLE
Z_RICAMBI		* = RICAMBI CONSIGLIATI	* = RECOMMENDED SPARE PARTS	* = EMPFOHLENE E-TEILE	* = PIECES DE RECHANGE CONSEILLEES	* = REPUESTOS ACONSEJAIOS